NATE

LTE'S GET ACTIVE

NT33-4HF3A

KZB

产品规格书

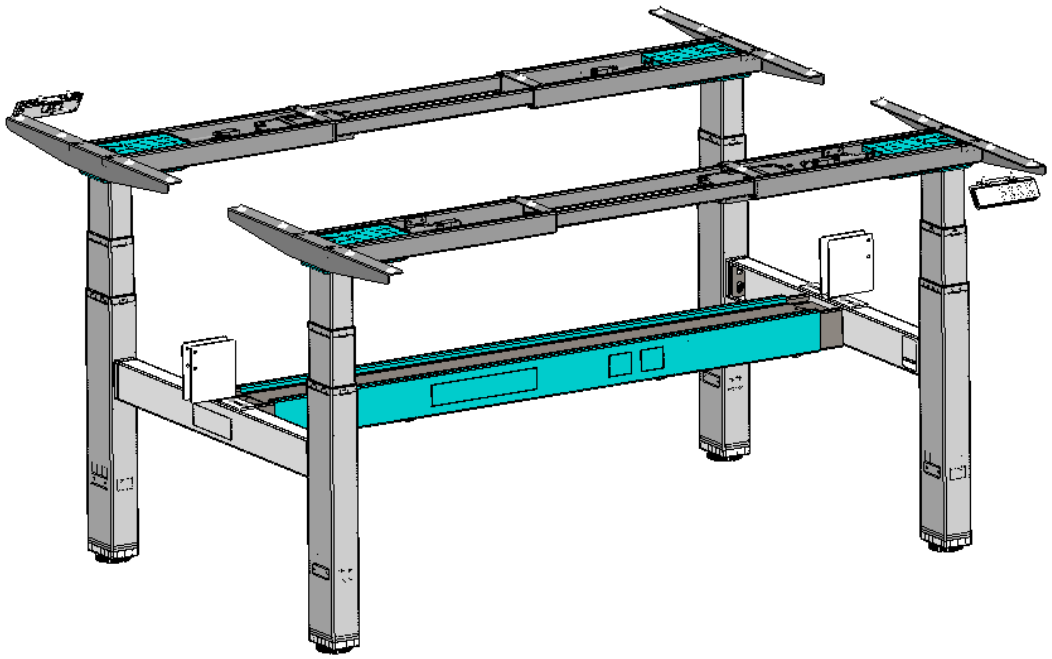

产品规格书

NT33-4HF3A-KZB

产品特性

- 桌架升降范围： **600-1250mm**
- 立柱行程： **650mm**
- 框架伸缩范围： **1440-1740mm**
- 可配桌面板长度范围： **1200-2000mm**
- 地脚长度可选配 **600-700mm**
- 立柱无孔设计
- 整桌最大负载： **240kg**
- 最 大 速 度： **40mm/s**
- 低 噪 音 水 平：空载≤ **50dB**
- 遇阻回退安全保护
- 待 机 功 耗：< **0.1W**
- 表　　面： 喷塑 白色（标准色）
  黑色（标准色）
  灰色（标准色）

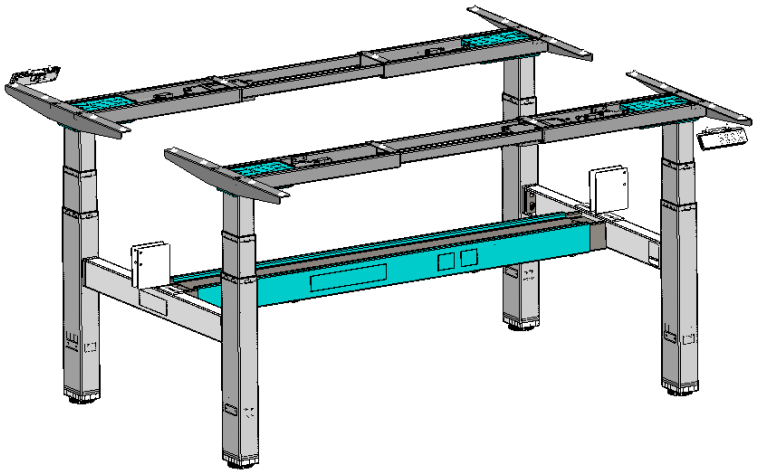

- 包 装 尺 寸： **2X 1065*270*215mm+1245*185*120mm+780*220*125mm**
- 重量： **83.2kg**

可选项

- 可接受定制颜色
- 可配套任意手控器
- 可配多款地脚

使用方法

- 工作制： **10%** ；工作 **2** 分钟休息 **18** 分钟
- 使用环境：室内
- 储存和运输温度 **:-10℃ ~ 70℃**

尺寸图

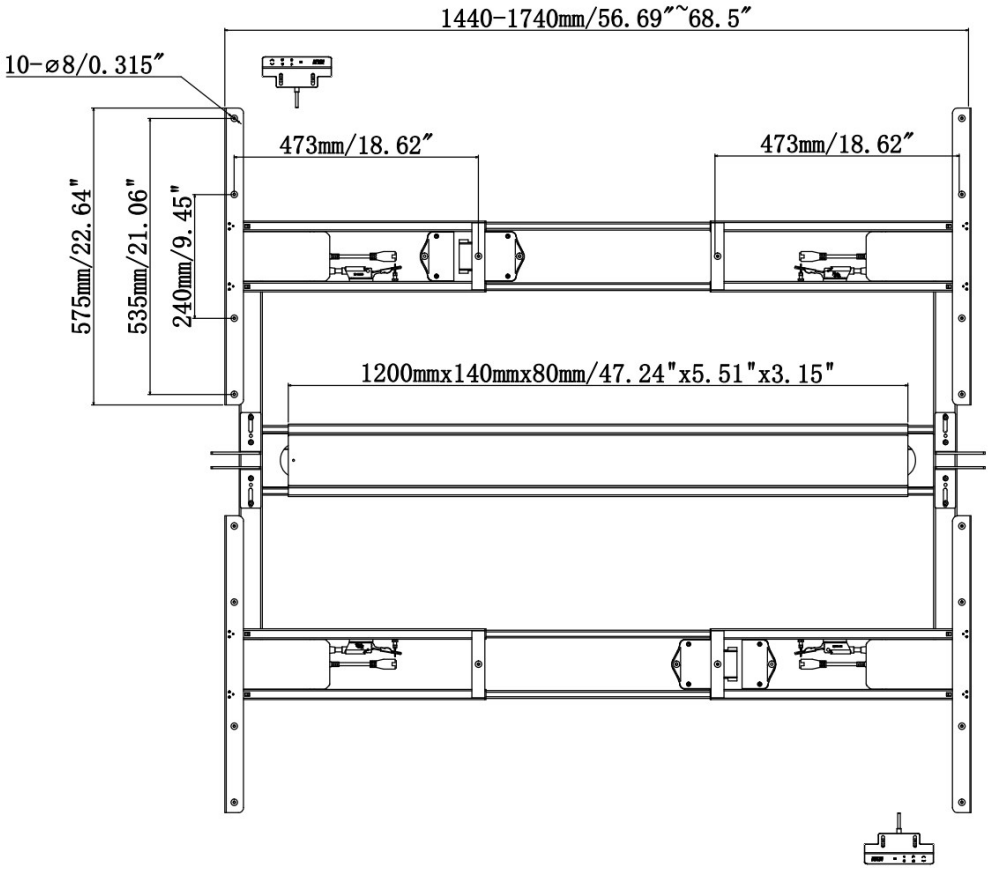
1440-1740mm/56.69″~68.5″
10-⌀8/0.315″
473mm/18.62″
473mm/18.62″
575mm/22.64"
535mm/21.06"
240mm/9.45"
1200mmx140mmx80mm/47.24"x5.51"x3.15"

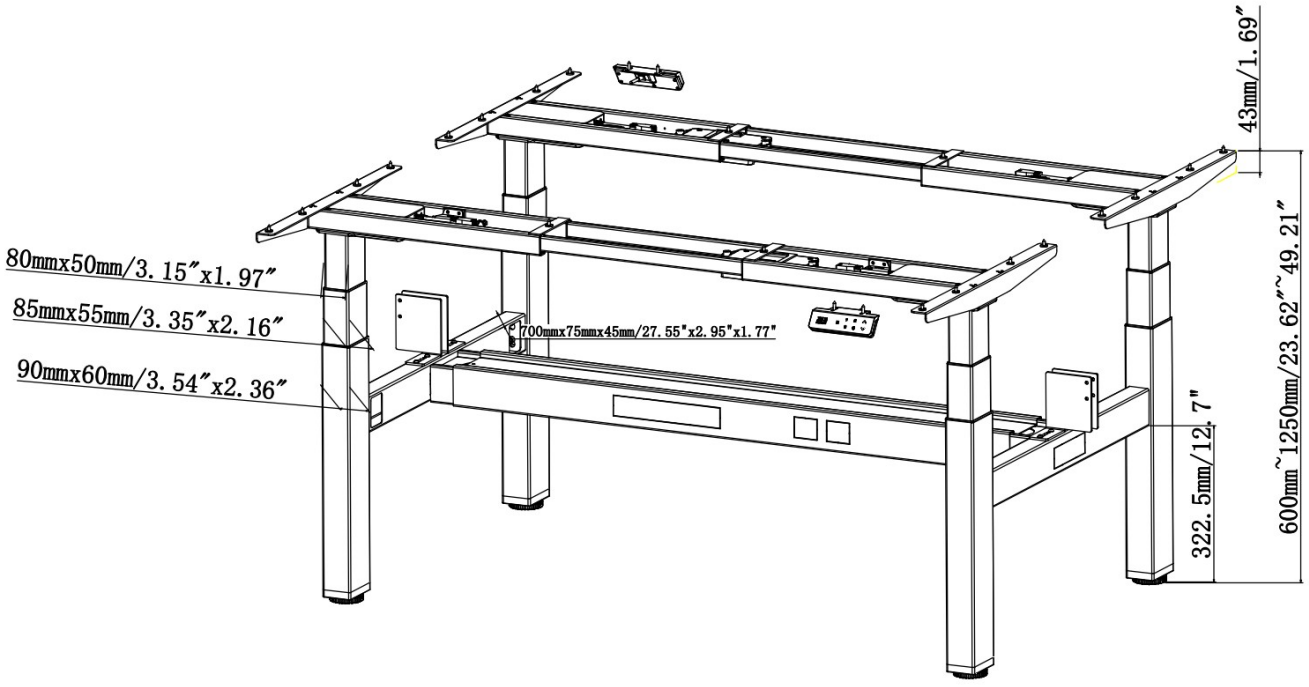
43mm/1.69″
80mmx50mm/3.15″x1.97″
85mmx55mm/3.35″x2.16″
90mmx60mm/3.54″x2.36″
700mmx75mmx45mm/27.55"x2.95"x1.77"
322.5mm/12.7"
600mm~1250mm/23.62″~49.21″

命名规则示例

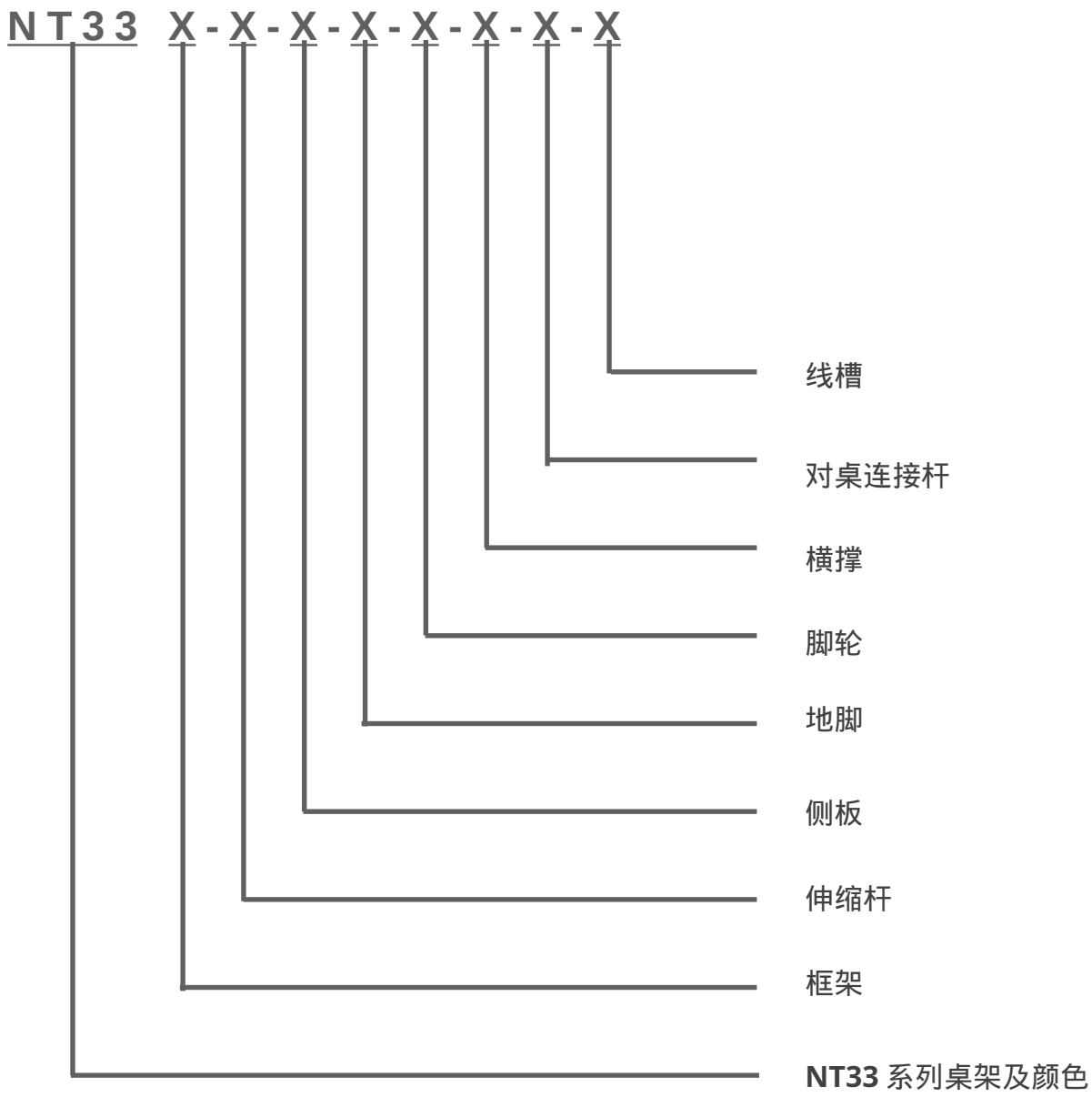

F 代表无孔 / A 代表正装 / R 代表倒装 / G 代表滚珠